V28150

Gruppo bordo vasca completo di bocca erogazione, deviatore e set doccetta.

Complete set of deck outed mixer, spout, diverter, complete hand shower set.

Finiture

AC.005 - acciaio inox / stainless steel

Disegno tecnico

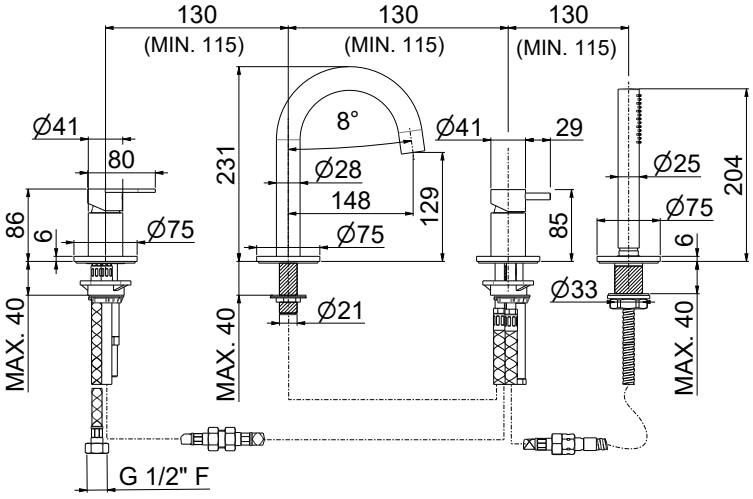

VEMA S.r.l.
Via Novara, 380 - 28021 Borgomanero - No
Tel. +39 0322 912018 - Fax +39 0322 953497
info@vemarubinetterie.it

Tutti i diritti riservati